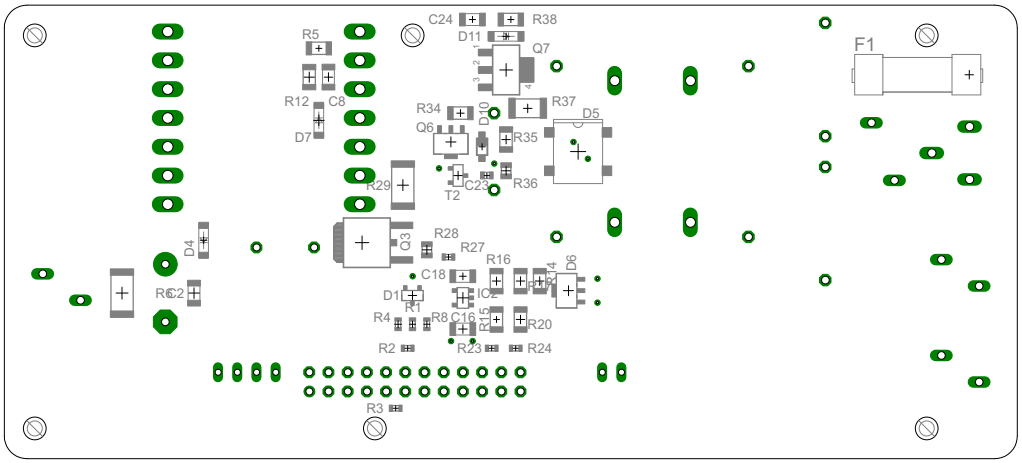
C24
R38
D11
Q7
R5
F1
R12
C8
R34
D10
R37
D5
D7
Q6
R35
R29
T2
C23
R36
D4
Q3
R28
R27
R16
D6
C18
R14
R6
C2
D1
IC2
R1
R4
R8
C16
R15
R20
R2
R23
R24
R3